見積参考資料

工事名　Ｒ２徳土　園瀬川　佐・下　河川工事（１）（着手日指定型）

◇経費情報◇

工種区分	河川工事
単価地区	徳島６
施工地域・工事場所	補正無し（地方部　施工場所が一般交通等の影響を受けない場合）
前金支出割合	補正を行わない
契約保証	金銭的保証
現場環境改善費	計上しない

注意

「見積参考資料」は入札参加者の迅速で適正な工事費の見積りのための一資料であり、請負契約を拘束するものではない。

設計内訳書（本01）

工事名	Ｒ２徳土　園瀬川　佐・下　河川工事（１）（着手日指定型）	事業区分 工事区分	河川改修 築堤･護岸

工事区分・工種・種別・細別	規格	単位	数量	単価	金額	数量・金額増減	摘要
築堤･護岸		式	1				
河川土工		式	1				
掘削工		式	1				
掘削	土質:土砂,施工方法:ｵｰﾌﾟﾝｶｯﾄ,押土:無し,障害:無し,施工数量:5,000m3未満	m3	150				単　1号
積込(ﾙｰｽﾞ)	土質:土砂,作業内容:土量50,000m3未満	m3	190				単　2号
残土処理工		式	1				
土砂等運搬	土質:土砂(岩塊･玉石混り土含む)	m3	190				単　3号
土砂等運搬	土質:土砂(岩塊･玉石混り土含む)	m3	190				単　4号
法覆護岸工		式	1				
作業土工		式	1				
床掘り(掘削)	土質:土砂	m3	280				単　5号
埋戻し	土質:土砂	m3	170				単　6号
埋戻し	土質:土砂	m3	50				単　7号

設計内訳書（本01）

工事名	Ｒ２徳土　園瀬川　佐・下　河川工事（１）（着手日指定型）	事業区分 工事区分	河川改修 築堤･護岸

工事区分・工種・種別・細別	規格	単位	数量	単価	金額	数量・金額増減	摘要
ｺﾝｸﾘｰﾄﾌﾞﾛｯｸ工(ｺﾝｸﾘｰﾄﾌﾞﾛｯｸ積)		式	1				
ｺﾝｸﾘｰﾄﾌﾞﾛｯｸ基礎	ｺﾝｸﾘｰﾄ規格:18-8-25(高炉),底幅:43cm,高さ:25cm	m	44				単　8号
ｺﾝｸﾘｰﾄﾌﾞﾛｯｸ積	ﾌﾞﾛｯｸ規格:粗面ブロック	m2	199				単　9号
胴込･裏込材(砕石)	砕石規格:再生砕石 RC-40	m3	104				単　10号
天端ｺﾝｸﾘｰﾄ 2号天端ｺﾝｸﾘｰﾄ	ｺﾝｸﾘｰﾄ規格:18-8-25(高炉)	m3	3				単　11号
小口止ｺﾝｸﾘｰﾄ 2号小口止	ｺﾝｸﾘｰﾄ規格:18-8-40(高炉)	m3	2				単　12号
足場 枠組足場		掛m2	13				単　13号
足場 単管傾斜足場		掛m2	1				単　14号
付帯工		式	1				
作業土工		式	1				
基面整正		m2	6				単　15号
護岸付属工		式	1				
止水壁		m	56				単　16号

設計内訳書（本01）

工事名	Ｒ２徳土　園瀬川　佐・下　河川工事（１）（着手日指定型）	事業区分 工事区分	河川改修 築堤･護岸

工事区分・工種・種別・細別	規格	単位	数量	単価	金額	数量・金額増減	摘要
平張コンクリート		m2	2				単　17号
構造物撤去工		式	1				
構造物取壊し工		式	1				
ｺﾝｸﾘｰﾄ取壊し運搬処理	構造物区分:無筋構造物,工法区分:機械施工	m3	34				単　18号
仮設工		式	1				
工事用道路工		式	1				
工事用道路盛土	施工幅員:4.0m以上	m3	330				単　19号
土留･仮締切工		式	1				
土のう		袋	35				単　20号
水替工		式	1				
ﾎﾟﾝﾌﾟ排水	排水量:0以上40(m3/h)未満,排水方法:作業時排水	日	30				単　21号
仮水路工		式	1				
ﾋｭｰﾑ管	管規格:各種	m	7				単　22号

設計内訳書（本01）

工事名	Ｒ２徳土　園瀬川　佐・下　河川工事（１）（着手日指定型）	事業区分 工事区分	河川改修 築堤･護岸

工事区分・工種・種別・細別	規格	単位	数量	単価	金額	数量・金額増減	摘要
瀬替え		m3	110				単　23号
直接工事費		式	1				
共通仮設		式	1				
共通仮設費（率計上）		式	1				
純工事費		式	1				
現場管理費		式	1				
工事原価		式	1				
一般管理費等		式	1				
工事価格		式	1				
消費税額及び地方消費税額		式	1				
工事費計		式	1				

1次単価表

単価使用年月	2020.07
歩掛適用年月	2020.07
労務調整係数	1.000-00000　0.0　0

単　1号	掘削	土質:土砂,施工方法:ｵｰﾌﾟﾝｶｯﾄ,押土:無し,障害:無し,施工数量:5,000m3未満	単位	m3	単位数量	1	単価	

名称・規格	条件	単位	数量	単価	金額	摘要
掘削	土砂,ｵｰﾌﾟﾝｶｯﾄ,無し,無し,5,000m3未満	m3	1			
合計						
単価						円／m3

1次単価表

単価使用年月	2020.07
歩掛適用年月	2020.07
労務調整係数	1.000-00000　0.0　0

単　2号	積込(ﾙｰｽﾞ)	土質:土砂,作業内容:土量50,000m3未満	単位	m3	単位数量	1	単価	

名称・規格	条件	単位	数量	単価	金額	摘要
積込(ﾙｰｽﾞ)	土砂,土量50,000m3未満	m3	1			
合計						
単価						円／m3

1次単価表

単価使用年月	2020.07
歩掛適用年月	2020.07
労務調整係数	1.000-00000　0.0　0

単　3号	土砂等運搬	土質:土砂(岩塊･玉石混り土含む)	単位	m3	単位数量	1	単価	

名称・規格	条件	単位	数量	単価	金額	摘要
土砂等運搬	小規模,ﾊﾞｯｸﾎｳ山積0.28m3(平積0.2m3),土砂(岩塊･玉石混り土含む),無し,1.0km以下	m3	1			
合計						
単価						円／m3

1次単価表

単価使用年月	2020.07
歩掛適用年月	2020.07
労務調整係数	1.000-00000　0.0　0

単　4号	土砂等運搬	土質:土砂(岩塊･玉石混り土含む)	単位	m3	単位数量	1	単価	

名称・規格	条件	単位	数量	単価	金額	摘要
土砂等運搬	標準,ﾊﾞｯｸﾎｳ山積0.8m3(平積0.6m3),土砂(岩塊･玉石混り土含む),無し,22.5km以下	m3	1			
合計						
単価						円／m3

1次単価表

単価使用年月	2020.07
歩掛適用年月	2020.07
労務調整係数	1.000-00000　0.0　0

単　5号	床掘り(掘削)	土質:土砂	単位	m3	単位数量	1	単価	

名称・規格	条件	単位	数量	単価	金額	摘要
掘削	土砂,ｵｰﾌﾟﾝｶｯﾄ,無し,無し,5,000m3未満	m3	1			
合計						
単価						円／m3

1次単価表

単価使用年月	2020.07
歩掛適用年月	2020.07
労務調整係数	1.000-00000　0.0　0

単　6号	埋戻し	土質:土砂	単位	m3	単位数量	1	単価	

名称・規格	条件	単位	数量	単価	金額	摘要
埋戻し	最大埋戻幅1m以上4m未満	m3	1			
合計						
単価						円／m3

1次単価表

単価使用年月	2020.07
歩掛適用年月	2020.07
労務調整係数	1.000-00000　0.0　0

単　7号	埋戻し	土質:土砂	単位	m3	単位数量	1	単価	

名称・規格	条件	単位	数量	単価	金額	摘要
埋戻し	最大埋戻幅1m未満	m3	1			
合計						
単価						円／m3

1次単価表

単価使用年月	2020.07
歩掛適用年月	2020.07
労務調整係数	1.000-00000　0.0　0

単　8号	ｺﾝｸﾘｰﾄﾌﾞﾛｯｸ基礎	ｺﾝｸﾘｰﾄ規格:18-8-25(高炉),底幅:43cm,高さ:25cm	単位	m	単位数量	10	単価	

名称・規格	条件	単位	数量	単価	金額	摘要
現場打基礎ｺﾝｸﾘｰﾄ	18-8-25(高炉),無し,一般養生・特殊養生(練炭)	m3	0.83			
合計						
単価						円／m

1次単価表

単価使用年月	2020.07
歩掛適用年月	2020.07
労務調整係数	1.000-00000　0.0　0

単　9号	ｺﾝｸﾘｰﾄﾌﾞﾛｯｸ積	ﾌﾞﾛｯｸ規格:粗面ブロック	単位	m2	単位数量	1	単価	

名称・規格	条件	単位	数量	単価	金額	摘要
ｺﾝｸﾘｰﾄﾌﾞﾛｯｸ積工	粗面,8.5個/m2,無し,無し,練積,無(胴込のみ),0.2m3/m2,18-8-40(高炉)	m2	1			単　24号
合計						
単価						円／m2

1次単価表

単価使用年月	2020.07
歩掛適用年月	2020.07
労務調整係数	1.000-00000　0.0　0

単　10号	胴込･裏込材(砕石)	砕石規格:再生砕石 RC-40	単位	m3	単位数量	1	単価	

名称・規格	条件	単位	数量	単価	金額	摘要
胴込･裏込材(砕石)	間知･平･連節･緑化ﾌﾞﾛｯｸ,再生砕石 RC-40	m3	1			
合計						
単価						円／m3

1次単価表

単価使用年月	2020.07
歩掛適用年月	2020.07
労務調整係数	1.000-00000　0.0　0

単　11号	天端ｺﾝｸﾘｰﾄ 2号天端ｺﾝｸﾘｰﾄ	ｺﾝｸﾘｰﾄ規格:18-8-25(高炉)	単位	m3	単位数量	1	単価	

名称・規格	条件	単位	数量	単価	金額	摘要
天端ｺﾝｸﾘｰﾄ	18-8-25(高炉),一般養生	m3	1			
合計						
単価						円／m3

1次単価表

単価使用年月	2020.07
歩掛適用年月	2020.07
労務調整係数	1.000-00000　0.0　0

単　12号	小口止ｺﾝｸﾘｰﾄ 2号小口止	ｺﾝｸﾘｰﾄ規格:18-8-40(高炉)	単位	m3	単位数量	2	単価	

名称・規格	条件	単位	数量	単価	金額	摘要
ｺﾝｸﾘｰﾄ	無筋・鉄筋構造物,ｺﾝｸﾘｰﾄﾎﾟﾝﾌﾟ車打設,18-8-40(高炉),10m3以上100m3未満,養生無し,延長無し,全ての費用	m3	2			
型枠	一般型枠,鉄筋・無筋構造物	m2	14.5			
合計						
単価						円／m3

１次単価表

単価使用年月	2020.07
歩掛適用年月	2020.07
労務調整係数	1.000-00000　0.0　0

単　13号	足場 枠組足場		単位	掛m2	単位数量	1	単価	
名称・規格		条件	単位	数量	単価	金額	摘要	
足場工		手摺先行型枠組足場,不要,標準(1.0)	掛m2	1			単　25号	
合計								
単価							円／掛m2	

１次単価表

単価使用年月	2020.07
歩掛適用年月	2020.07
労務調整係数	1.000-00000　0.0　0

単　14号	足場 単管傾斜足場		単位	掛m2	単位数量	1	単価	
名称・規格		条件	単位	数量	単価	金額	摘要	
足場工		単管傾斜足場,不要,標準(1.0)	掛m2	1			単　26号	
合計								
単価							円／掛m2	

１次単価表

単価使用年月	2020.07
歩掛適用年月	2020.07
労務調整係数	1.000-00000　0.0　0

単　15号	基面整正		単位	m2	単位数量	1	単価	

名称・規格	条件	単位	数量	単価	金額	摘要
基面整正		m2	1			
合計						
単価						円／m2

１次単価表

単価使用年月	2020.07
歩掛適用年月	2020.07
労務調整係数	1.000-00000　0.0　0

単　16号	止水壁		単位	m	単位数量	10	単価	

名称・規格	条件	単位	数量	単価	金額	摘要
ｺﾝｸﾘｰﾄ	小型構造物,ｸﾚｰﾝ車打設,18-8-25(高炉),一般養生,打設高約17m以下、距離約17m以下,標準,全ての費用	m3	0.75			
型枠	一般型枠,小型構造物	m2	10			
基礎砕石	7.5cmを超え12.5cm以下,再生ｸﾗｯｼｬﾗﾝ 40～0,全ての費用	m2	2.5			
目地板	瀝青繊維質目地板t=10	m2	0.08			
合計						
単価						円／m

1次単価表

単価使用年月	2020.07
歩掛適用年月	2020.07
労務調整係数	1.000-00000　0.0　0

単　17号	平張コンクリート		単位	m2	単位数量	10	単価	

名称・規格	条件	単位	数量	単価	金額	摘要
ｺﾝｸﾘｰﾄ	小型構造物,ｸﾚｰﾝ車打設,18-8-25(高炉),一般養生,打設高約17m以下､距離約17m以下,標準,全ての費用	m3	1			
基礎砕石	7.5cmを超え12.5cm以下,再生ｸﾗｯｼｬﾗﾝ 40～0,全ての費用	m2	10			
合計						
単価						円／m2

1次単価表

単価使用年月	2020.07
歩掛適用年月	2020.07
労務調整係数	1.000-00000　0.0　0

単　18号	ｺﾝｸﾘｰﾄ取壊し運搬処理	構造物区分:無筋構造物,工法区分:機械施工	単位	m3	単位数量	1	単価	

名称・規格	条件	単位	数量	単価	金額	摘要
構造物とりこわし･運搬･処分(複合)	無筋構造物,機械施工+ﾀﾞﾝﾌﾟﾄﾗｯｸ10t積級,無し,有り,必要,無し,15.5以下	m3	1			単　27号
合計						
単価						円／m3

1次単価表

単価使用年月	2020.07
歩掛適用年月	2020.07
労務調整係数	1.000-00000　0.0　0

単　19号	工事用道路盛土	施工幅員:4.0m以上	単位	m3	単位数量	1	単価	

名称・規格	条件	単位	数量	単価	金額	摘要
積込(ﾙｰｽﾞ)	土砂,土量50,000m3未満	m3	1			
土砂等運搬	小規模,ﾊﾞｯｸﾎｳ山積0.28m3(平積0.2m3),土砂(岩塊・玉石混り土含む),無し,2.5km以下	m3	1			
路体(築堤)盛土	4.0m以上,10,000m3未満,無し	m3	1			
積込(ﾙｰｽﾞ)	土砂,土量50,000m3未満	m3	1			
土砂等運搬	小規模,ﾊﾞｯｸﾎｳ山積0.28m3(平積0.2m3),土砂(岩塊・玉石混り土含む),無し,1.0km以下	m3	1			
積込(ﾙｰｽﾞ)	土砂,土量50,000m3未満	m3	1			
土砂等運搬	標準,ﾊﾞｯｸﾎｳ山積0.8m3(平積0.6m3),土砂(岩塊・玉石混り土含む),無し,22.5km以下	m3	1			
合計						
単価						円／m3

1次単価表

単価使用年月	2020.07
歩掛適用年月	2020.07
労務調整係数	1.000-00000　0.0　0

単　20号	土のう		単位	袋	単位数量	1	単価	

名称・規格	条件	単位	数量	単価	金額	摘要
大型土のう工	製作･設置,流用土,6m以下	袋	1			単　28号
大型土のう工	撤去,6m以下	袋	1			単　29号
合計						
単価						円／袋

1次単価表

単価使用年月	2020.07
歩掛適用年月	2020.07
労務調整係数	1.000-00000　0.0　0

単　21号	ﾎﾟﾝﾌﾟ排水	排水量:0以上40(m3/h)未満,排水方法:作業時排水	単位	日	単位数量	30	単価	

名称・規格	条件	単位	数量	単価	金額	摘要
ﾎﾟﾝﾌﾟ設置･撤去		箇所	1			単　30号
ポンプ運転	0以上40(m3/h)未満,作業時排水	日	30			単　31号
合計						
単価						円／日

１次単価表

単価使用年月	2020.07
歩掛適用年月	2020.07
労務調整係数	1.000-00000　0.0　0

単　22号	ﾋｭｰﾑ管	管規格:各種	単位	m	単位数量	1	単価	

名称・規格	条件	単位	数量	単価	金額	摘要
ﾋｭｰﾑ管(B形管)	据付･撤去,1000mm,各種,全ての費用	m	1			
合計						
単価						円／m

１次単価表

単価使用年月	2020.07
歩掛適用年月	2020.07
労務調整係数	1.000-00000　0.0　0

単　23号	瀬替え		単位	m3	単位数量	1	単価	

名称・規格	条件	単位	数量	単価	金額	摘要
積込(ﾙｰｽﾞ)	土砂,土量50,000m3未満	m3	1			
合計						
単価						円／m3

２次単価表

単価使用年月	2020.07
歩掛適用年月	2020.07
労務調整係数	1.000-00000　0.0　0

単　24号	ｺﾝｸﾘｰﾄﾌﾞﾛｯｸ積工	粗面,8.5個/m2,無し,無し,練積,無(胴込のみ),0.2m3/m2,18-8-40(高炉)	単位	m2	単位数量	100	単価	

名称・規格	条件	単位	数量	単価	金額	摘要
ﾌﾞﾛｯｸ積工 昼間 制約無		m2	100			
生ｺﾝｸﾘｰﾄ 18-8-40 高炉		m3	22.4			
ｺﾝｸﾘｰﾄ積みﾌﾞﾛｯｸ 粗面ブロック		個	850			
ｺﾝｸﾘｰﾄ積ﾌﾞﾛｯｸ JIS滑面 150kg/個未満		m2	100			
諸雑費(まるめ)		式	1			
合計						
単価						円／m2

２次単価表

単価使用年月	2020.07
歩掛適用年月	2020.07
労務調整係数	1.000-00000　0.0　0

単　25号	足場工	手摺先行型枠組足場,不要,標準(1.0)	単位	掛m2	単位数量	100	単価	

名称・規格	条件	単位	数量	単価	金額	摘要
土木一般世話役		人				
とび工		人				
普通作業員		人				
ﾗﾌﾃﾚｰﾝｸﾚｰﾝ[油圧伸縮ｼﾞﾌﾞ型] 25t吊		日	1.4			
諸雑費(率+まるめ)		式	1			
合計						
単価						円／掛m2

２次単価表

単価使用年月	2020.07
歩掛適用年月	2020.07
労務調整係数	1.000-00000　0.0　0

単　26号	足場工	単管傾斜足場,不要,標準(1.0)	単位	掛m2	単位数量	100	単価	

名称・規格	条件	単位	数量	単価	金額	摘要
土木一般世話役		人				
とび工		人				
普通作業員		人				
ﾗﾌﾃﾚｰﾝｸﾚｰﾝ[油圧伸縮ｼﾞﾌﾞ型] 25t吊		日	0.8			
諸雑費(率+まるめ)		式	1			
合計						
単価						円／掛m2

２次単価表

単価使用年月	2020.07
歩掛適用年月	2020.07
労務調整係数	1.000-00000　0.0　0

単　27号	構造物とりこわし･運搬･処分(複合)	無筋構造物,機械施工+ﾀﾞﾝﾌﾟﾄﾗｯｸ10t積級,無し,有り,必要,無し,15.5以下	単位	m3	単位数量	1	単価	

名称・規格	条件	単位	数量	単価	金額	摘要
構造物とりこわし	無筋構造物,機械施工,無し,有り,必要	m3	1			単　32号
処分費(m3)		m3	1			単　33号
殻運搬	Co(無筋･鉄筋)構造物とりこわし,機械積込,無し,15.5km以下,全ての費用	m3	1			
合計						
単価						円／m3

２次単価表

単価使用年月	2020.07
歩掛適用年月	2020.07
労務調整係数	1.000-00000　0.0　0

単　28号	大型土のう工	製作･設置,流用土,6m以下	単位	袋	単位数量	10	単価	

名称・規格	条件	単位	数量	単価	金額	摘要
土木一般世話役		人				
特殊作業員		人				
普通作業員		人				
大型土のう袋材 耐候性大型土のう(2.0t)1年		袋	10			
ﾊﾞｯｸﾎｳ運転	製作･設置,6m以下	日	0.278			単　34号
諸雑費(率+まるめ)		式	1			
合計						
単価						円／袋

２次単価表

単価使用年月	2020.07
歩掛適用年月	2020.07
労務調整係数	1.000-00000　0.0　0

単　29号	大型土のう工	撤去,6m以下	単位	袋	単位数量	10	単価	

名称・規格	条件	単位	数量	単価	金額	摘要
土木一般世話役		人				
特殊作業員		人				
ﾊﾞｯｸﾎｳ運転	撤去,6m以下	日	0.069			単　35号
諸雑費(まるめ)		式	1			
合計						
単価						円／袋

２次単価表

単価使用年月	2020.07
歩掛適用年月	2020.07
労務調整係数	1.000-00000　0.0　0

単　30号	ﾎﾟﾝﾌﾟ設置･撤去		単位	箇所	単位数量	1	単価	

名称・規格	条件	単位	数量	単価	金額	摘要
土木一般世話役		人				
特殊作業員		人				
普通作業員		人				
ﾊﾞｯｸﾎｳ運転		日	0.5			単　36号
諸雑費(まるめ)		式	1			
合計						
単価						円／箇所

２次単価表

単価使用年月	2020.07
歩掛適用年月	2020.07
労務調整係数	1.000-00000　0.0　0

単　31号	ポンプ運転	0以上40(m3/h)未満,作業時排水	単位	日	単位数量	1	単価	

名称・規格	条件	単位	数量	単価	金額	摘要
特殊作業員		人				
工事用水中ポンプ運転	0以上40(m3/h)未満,作業時排水	日	1			単　37号
発動発電機運転	0以上40(m3/h)未満,作業時排水	日	1			単　38号
諸雑費(率+まるめ)		式	1			
合計						
単価						円／日

3次単価表

単価使用年月	2020.07
歩掛適用年月	2020.07
労務調整係数	1.000-00000　0.0　0

単　32号	構造物とりこわし	無筋構造物,機械施工,無し,有り,必要	単位	m3	単位数量	1	単価	

名称・規格	条件	単位	数量	単価	金額	摘要
無筋構造物 夜間 機械施工 制約無		m3	1			
諸雑費(まるめ)		式	1			
合計						
単価						円／m3

3次単価表

単価使用年月	2020.07
歩掛適用年月	2020.07
労務調整係数	1.000-00000　0.0　0

単　33号	処分費(m3)		単位	m3	単位数量	100	単価	

名称・規格	条件	単位	数量	単価	金額	摘要
処分費 コンクリート殻		m3	100			
合計						
単価						円／m3

3次単価表

単価使用年月	2020.07
歩掛適用年月	2020.07
労務調整係数	1.000-00000　0.0　0

単　34号	ﾊﾞｯｸﾎｳ運転	製作･設置,6m以下	単位	日	単位数量	1	単価	

名称・規格	条件	単位	数量	単価	金額	摘要
運転手(特殊)		人				
軽油 1.2号		L	98			
ﾊﾞｯｸﾎｳ(ｸﾛｰﾗ)[標準･ｸﾚｰﾝ機能付き] 山積0.8m3(平積0.6m3)2.9t吊		日	1.39			
諸雑費(まるめ)		式	1			
合計						
単価						円／日

3次単価表

単価使用年月	2020.07
歩掛適用年月	2020.07
労務調整係数	1.000-00000　0.0　0

単　35号	ﾊﾞｯｸﾎｳ運転	撤去,6m以下	単位	日	単位数量	1	単価	

名称・規格	条件	単位	数量	単価	金額	摘要
運転手(特殊)		人				
軽油 1.2号		L	74			
ﾊﾞｯｸﾎｳ(ｸﾛｰﾗ)[標準･ｸﾚｰﾝ機能付き] 山積0.8m3(平積0.6m3)2.9t吊		日	1.26			
諸雑費(まるめ)		式	1			
合計						
単価						円／日

3次単価表

単価使用年月	2020.07
歩掛適用年月	2020.07
労務調整係数	1.000-00000　0.0　0

単　36号	ﾊﾞｯｸﾎｳ運転		単位	日	単位数量	1	単価	

名称・規格	条件	単位	数量	単価	金額	摘要
運転手(特殊)		人				
軽油 1.2号		L	69			
ﾊﾞｯｸﾎｳ(ｸﾛｰﾗ)[標準･ｸﾚｰﾝ機能付き] 山積0.8m3(平積0.6m3)2.9t吊		日	1.16			
諸雑費(まるめ)		式	1			
合計						
単価						円／日

3次単価表

単価使用年月	2020.07
歩掛適用年月	2020.07
労務調整係数	1.000-00000　0.0　0

単　37号	工事用水中ポンプ運転	0以上40(m3/h)未満,作業時排水	単位	日	単位数量	1	単価	

名称・規格	条件	単位	数量	単価	金額	摘要
工事用水中ﾓｰﾀﾎﾟﾝﾌﾟ[普通型] 潜水ﾎﾟﾝﾌﾟ　口径150mm 全揚程10m		日	1.2			
諸雑費(まるめ)		式	1			
合計						
単価						円／日

3次単価表

単価使用年月	2020.07
歩掛適用年月	2020.07
労務調整係数	1.000-00000　0.0　0

単　38号	発動発電機運転	0以上40(m3/h)未満,作業時排水	単位	日	単位数量	1	単価	

名称・規格	条件	単位	数量	単価	金額	摘要
軽油 1.2号		L	26			
発動発電機[ﾃﾞｨｰｾﾞﾙｴﾝｼﾞﾝ駆動] 25kVA		日	1.2			
諸雑費(まるめ)		式	1			
合計						
単価						円／日

機労材集計リスト（機械）

工事名	Ｒ２徳土　園瀬川　佐・下　河川工事（１）（着手日指定型）					
単価コード	名　称	規　格	単位	数量	金額	摘要
L001005006	ﾌﾞﾙﾄﾞｰｻﾞ[湿地]	7t級	日	1.354	9,801	
L001010004	ﾊﾞｯｸﾎｳ(ｸﾛｰﾗ)[標準･ｸﾚｰﾝ機能付き]	山積0.8m3(平積0.6m3)2.9t吊	日	10.239	113,644	
L001010007	ﾊﾞｯｸﾎｳ(ｸﾛｰﾗ)[標準]	山積0.8m3(平積0.6m3)	日	0.081	813	
L001070002	振動ﾛｰﾗ(舗装用)[ﾊﾝﾄﾞｶﾞｲﾄﾞ式]	運転質量0.8～1.1t	日	3.304	6,443	
L001071001	振動ﾛｰﾗ(土工用)ﾌﾗｯﾄ･ｼﾝｸﾞﾙﾄﾞﾗﾑ型	運転質量11～12t	日	0.456	5,243	
L001100005	工事用水中ﾓｰﾀﾎﾟﾝﾌﾟ[普通型]	潜水ﾎﾟﾝﾌﾟ　口径150mm 全揚程10m	日	36	14,148	
L001110008	発動発電機[ﾃﾞｨｰｾﾞﾙｴﾝｼﾞﾝ駆動]	25kVA	日	36	70,200	
L001130004	ﾗﾌﾃﾚｰﾝｸﾚｰﾝ[油圧伸縮ｼﾞﾌﾞ型]	16t吊	日	0.246	9,358	
L001130006	ﾗﾌﾃﾚｰﾝｸﾚｰﾝ[油圧伸縮ｼﾞﾌﾞ型]	25t吊	日	0.19	8,132	
L001180001	ﾀﾝﾊﾟ及びﾗﾝﾏ	質量 60～80kg	日	2.735	1,729	
M000202019	ﾊﾞｯｸﾎｳ(ｸﾛｰﾗ)[標準]	排ｶﾞｽ型(第2次) 山積0.8m3	供用日	7.853	145,256	
M000202028	ﾊﾞｯｸﾎｳ(ｸﾛｰﾗ)[標準]	排ｶﾞｽ型(第1次) 山積0.45m3	供用日	0.786	7,855	
M000202062	ﾊﾞｯｸﾎｳ(ｸﾛｰﾗ)[標準･ｸﾚｰﾝ機能付き]	排ｶﾞｽ型(第1次) 山積0.45m3 2.9t吊	供用日	1.034	11,270	
M000202090	ﾊﾞｯｸﾎｳ(ｸﾛｰﾗ型)[標準型･超低騒音型]	排出ｶﾞｽ対策型(第3次基準値) 山積0.8m3	供用日	2.993	63,726	
M000301002	ﾀﾞﾝﾌﾟﾄﾗｯｸ[ｵﾝﾛｰﾄﾞ･ﾃﾞｨｰｾﾞﾙ]	4t積級	供用日	28.722	207,202	
M000301005	ﾀﾞﾝﾌﾟﾄﾗｯｸ[ｵﾝﾛｰﾄﾞ･ﾃﾞｨｰｾﾞﾙ]	10t積級	供用日	32.397	661,854	
M000903010	ｺﾝｸﾘｰﾄﾎﾟﾝﾌﾟ車[ﾄﾗｯｸ架装･ﾌﾞｰﾑ式]	圧送能力 90～110m3/h	供用日	0.04	2,064	

機労材集計リスト（機械）

工事名	Ｒ２徳土　園瀬川　佐・下　河川工事（１）（着手日指定型）					
単価コード	名　称	規　格	単位	数量	金額	摘要
	合計額				1,338,738	

見積単価一覧表

工事名	R2徳土　園瀬川　佐・下　河川工事（1）（着手日指定型）			
名称	規格	単位	単価	備考
処分費	コンクリート殻（無筋）	m3	1,400	運搬距離　L=15.5Km

数 量 総 括 表

工種	種別	細別	規格	単位	数量	計上数量	摘要
河川土工				式	1.0	1	
	掘削工			式	1.0	1	
		掘削	土砂	m3	153.6	150	
	残土処理工			式	1.0	1	
		土砂等運搬		m3	190.0	190	
法覆護岸工				式	1.0	1	
	作業土工			式	1.0	1	
		床掘り		m3	283.9	280	
			土砂	m3	283.9	280	
		埋戻し		m3	220.6	220	
			最大埋戻幅　1m以上4m未満	m3	172.5	170	
			最大埋戻幅　1m未満	m3	48.1	50	
	コンクリートブロック工			式	1.0	1	
		間知ブロック積	控え35cm（粗面）	m2	199.1	199	
		裏込砕石	RC-40	m3	104.0	104	
		2号天端コンクリート		m	43.7	44	
		基礎コンクリート		m	43.5	44	
		2号小口止		箇所	1.0	1	
付帯工				式	1.0	1	
	作業土工			式	1.0	1	
		基面整正	土砂	m2	5.5	10	
	護岸付属物工			式	1.0	1	
		止水壁		m	55.6	56	
		平張コンクリート		m2	2.3	2	
構造物撤去工				式	1.0	1	
	構造物取壊し工			式	1.0	1	
		Co構造物取壊し運搬処理	無筋構造物、機械施工	m3	34.4	34	

数 量 総 括 表

工種	種別	細別	規格	単位	数量	計上数量	摘要
仮設工				式	1.0	1	
	工事用道路工			式	1.0	1	
		工事用道路盛土		m3	333.8	330	設置・撤去
		敷砂利	W=3.0m（RC-40,t=10cm）	m	101.4	101	設置・撤去
	土留・仮締切工			式	1.0	1	
		大型土のう		袋	35.0	35	製作・設置・撤去
	仮水路工			式	1.0	1	
		ヒューム管	φ1000	m	7.3	7	設置・撤去
		掘削（瀬替え部）	土砂	m3	106.9	107	

床堀残土総括表

種　別	土質	f	床　堀		埋　戻		備　考
			N	C	N	C	
法覆護岸工							
	土砂	0.9	280	252	244	220	252 − 220 = 32 (C)
							280 − 244 = 36 (N)
	岩	1.15	0	0	0	0	0 − 0 = 0 (C)
							0 − 0 = 0 (N)
付帯工							
	土砂	0.9	0	0	0	0	0 − 0 = 0 (C)
							0 − 0 = 0 (N)
	岩	1.15	0	0	0	0	0 − 0 = 0 (C)
							0 − 0 = 0 (N)
計	土砂	0.9	280	252	244	220	252 − 220 = 32 (C)
							280 − 244 = 36 (N)
	岩	1.15	0	0	0	0	0 − 0 = 0 (C)
							0 − 0 = 0 (N)

土工総括表

工　種	種　別	名　称	土質	f	設計数量	N	C	備　考
発生土								
	床堀残土		土砂	0.9	40	36	32	
			岩	1.15	0	0	0	
	掘削		土砂	0.9	150	154	139	
			岩	1.15	0	0	0	
計						190	171	
必要土								
	盛土		土砂	0.9	0	0	0	
計						0	0	
残土					190	190	171	

河川土工　集計表

号集計表	数　量　集　計　表		NO.
名 称・規 格	計　　算　　式	単 位	数 量
掘削工		式	1.0
掘削 土砂		m3	153.6

掘削工数量計算書

測　　点	距　離	掘削(土砂)												備考
		m3												
	(m)	断　面	平　均	数　量										
NO.　2		6.1												
NO.　3	20.000	3.1	4.60	92.0										
NO.　4	20.000	1.9	2.50	50.0										
NO.　4　+　3.380	3.400	1.9	1.90	6.5										
NO.　4　+　3.680	0.300	2.0	1.95	0.6										
NO.　4　+　3.680		0.4	1.20	0.0										
NO.　4　+　10.000	6.300	0.4	0.40	2.5										
NO.　4　+　15.070	5.100	0.4	0.40	2.0										
合　計	55.100			153.6										

法覆護岸工　集計表

号集計表	数　量　集　計　表		NO.
名 称・規 格	計　　算　　式	単 位	数 量
作業土工		式	1.0
床掘り 土砂		m3	283.9
埋戻し 最大埋戻幅1m以上4m未満		m3	172.5
埋戻し 最大埋戻幅1m未満		m3	48.1
コンクリートブロック工		式	1.0
間知ブロック積 控え35cm（粗面）		m2	199.1
裏込材 RC-40		m3	104.0
2号天端コンクリート		m	43.7
基礎コンクリート		m	43.5
2号小口止		箇所	1.0

作業土工数量計算書

測　　点	距　離	床掘り（土砂）			埋戻し（最大埋戻幅1m以上4m未満）			埋戻し（最大埋戻幅1m未満）						備考
		m3			m3			m3						
	(m)	断　面	平　均	数　量	断　面	平　均	数　量	断　面	平　均	数　量				
NO.　2		4.5			2.5			1.1						
NO.　3	20.000	6.8	5.65	113.0	3.9	3.20	64.0	1.0	1.05	21.0				
NO.　4	20.000	7.5	7.15	143.0	5.1	4.50	90.0	1.0	1.00	20.0				
NO.　4　+　3.380	3.400	7.5	7.50	25.5	5.1	5.10	17.3	1.0	1.00	3.4				
NO.　4　+　3.680	0.300	8.4	7.95	2.4	3.0	4.05	1.2	1.0	1.00	0.3				
NO.　4　+　3.680		0.0	4.20	0.0	0.0	1.50	0.0	0.3	0.65	0.0				
NO.　4　+　10.000	6.300	0.0	0.00	0.0	0.0	0.00	0.0	0.3	0.30	1.9				
NO.　4　+　15.070	5.100	0.0	0.00	0.0	0.0	0.00	0.0	0.3	0.30	1.5				
合　計	55.100			283.9			172.5			48.1				

コンクリートブロック積

号計算書	数　量　計　算　書	NO.

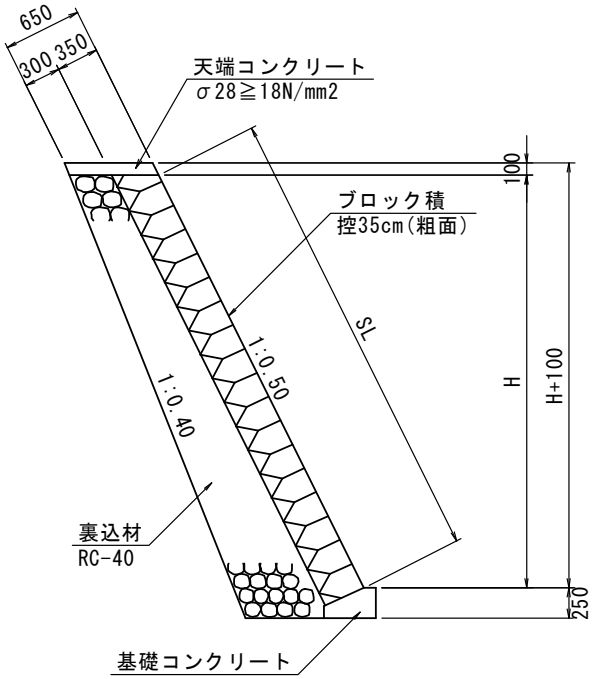

1.0式当り

名称・規格	計　算　式	単位	数量
間知ブロック積 控え35cm(粗面)	数量計算書より　= 199.06	m2	199.1
裏込材 RC-40	数量計算書より　= 104.00	m3	104.0

2号天端コンクリート

号計算書	数　量　計　算　書	NO.

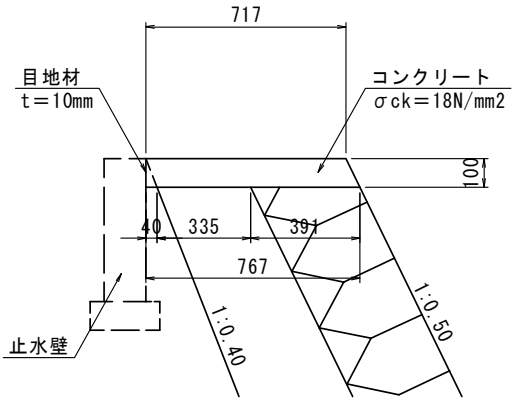

10.0m当り

名称・規格	計　算　式		単位	数量
コンクリート σ28≧18N/mm2	(0.717+0.767)/2×0.100×10.0	= 0.742	m3	0.74
型枠 小型構造物	0.100×(1.118+1.000)×10.0	= 2.118	m2	2.12
目地材 瀝青繊維質　t=10mm	0.742/10.0	= 0.074	m2	0.07
施工延長				
	No.2～No.4+3.38付近		m	43.7
		計	m	43.7

基礎コンクリート

号計算書	数　量　計　算　書	NO.

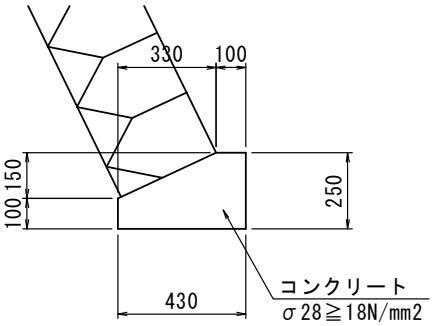

10.0m当り

名 称・規 格	計　算　式		単 位	数 量
コンクリート σ28≧18N/mm2	(0.250×0.430−1/2×0.330×0.150)×10.0	= 0.828	m3	0.83
型枠 小型構造物	(0.250+0.100)×10.0	= 3.500	m2	3.50
目地材 瀝青繊維質　t=10mm	0.828/10.0	= 0.083	m2	0.08
施工延長				
	No.2～No.4+3.38付近		m	43.5
		計	m	43.5

2号小口止

号計算書	数　量　計　算　書	NO.

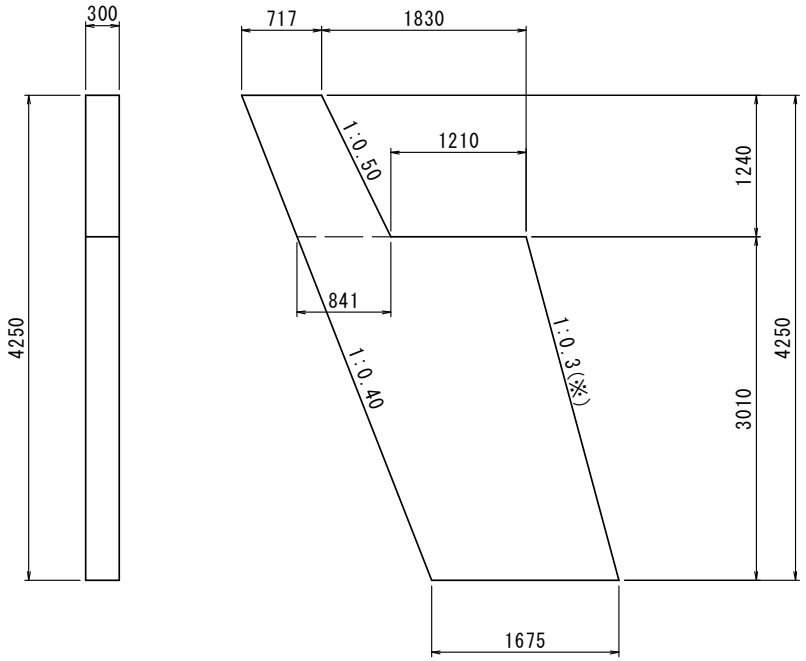

※全面勾配等については、既設水路に合わせる。

1.0箇所当り

名称・規格	計　算　式		単位	数量
コンクリート σ28≧18N/mm2	((0.717+0.841)/2×1.240×0.300+(0.841+1.210+1.675)/2×3.010)×0.300	= 1.97	m3	2.0
型枠 小型構造物	(0.717+0.841)/2×1.240×2+1.118×1.240×0.300+ (0.841+1.210+1.675)/2×3.010×2+1.044×3.010×0.300	= 14.51	m2	14.5
足場工 枠組足場	(0.717+0.841)/2×1.240×2+(0.841+1.210+1.675)/2×3.010 ×2	= 13.15	掛m2	13.2
足場工 単管傾斜足場	1.240×1.118×0.300+3.010×1.044×0.300	= 1.36	掛m2	1.4
施工箇所	No.4+3付近		箇所	1.0

コンクリートブロック積

測　　点	距　離 （上端） （m）	距　離 （下端） （m）	平均距離 （m）	長さ （m）	平均長さ （m）	面積 （m2）	備考
NO.　2				4.810			
NO.　3	20.300	20.100	20.200	4.580	4.695	94.84	
NO.　4	20.000	20.000	20.000	4.360	4.470	89.40	
NO.　4 ＋　3.380	3.400	3.400	3.400	4.360	4.360	14.82	
合　計			43.6			199.06	

コンクリートブロック積

測　　点	距　離	裏込砕石												備考
		m3												
	(m)	断　面	平　均	数　量										
NO.　2		2.6												
NO.　3	20.200	2.4	2.50	50.5										
NO.　4	20.000	2.2	2.30	46.0										
NO.　4　+　3.380	3.400	2.2	2.20	7.5										
合　計	43.600			104.0										

付帯工　集計表

号集計表	数　量　集　計　表		NO.
名 称・規 格	計　　算　　式	単 位	数 量
作業土工		式	1.0
基面整正 土砂	5.52	m2	5.5
護岸付属物工		式	1.0
止水壁		m	55.6
平張コンクリート		m2	2.3

止水壁

号計算書	数　量　計　算　書	NO.

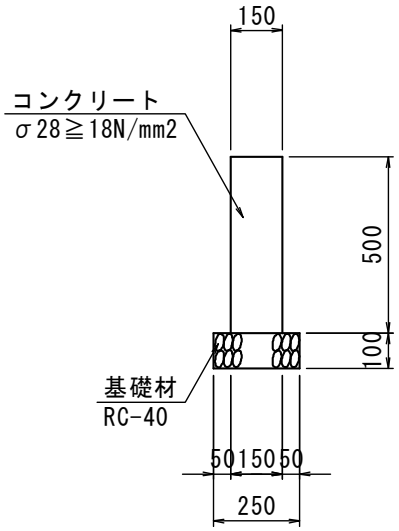

10.0m当り

名称・規格	計　算　式		単位	数量
コンクリート σ28≧18N/mm2	0.150×0.500×10.0	= 0.750	m3	0.75
型枠 小型構造物	0.500×2×10.0	= 10.000	m2	10.00
基礎材 RC-40　t=100mm	0.250×10.0	= 2.500	m2	2.50
目地材 瀝青繊維質　t=10mm	0.750/10.0	= 0.075	m2	0.08
施工延長				
	No.1+19.67～No4+3.68付近		m	44.1
	No.4+3.68～No.4+15.07付近		m	11.5
			m	55.6
基面整正 土砂	0.060×44.1+0.25×11.5	= 5.521	m2	5.52

平張コンクリート

号計算書	数　量　計　算　書	NO.

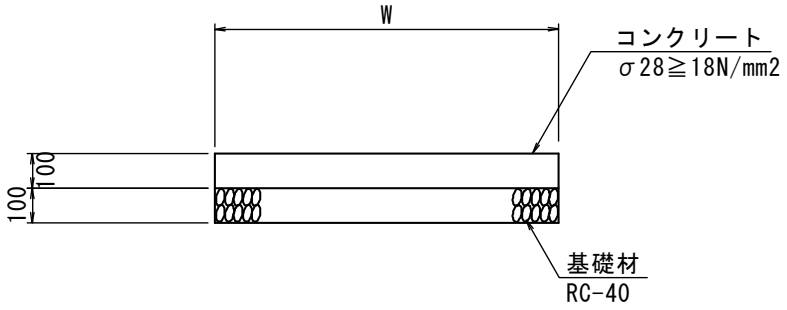

10.0m2当り

名称・規格	計　算　式	単位	数量
コンクリート σ28≧18N/mm2	0.100×10.0　　= 1.000	m3	1.00
基礎材 RC-40　t=100mm	10.0　　= 10.000	m2	10.00
施工面積			
	No.4+3.00付近	m2	2.28
施工面積		m2	2.3

構造物撤去工

号集計表	数　量　集　計　表		NO.
名 称・規 格	計　　算　　式	単 位	数 量
構造物取壊し工		式	1.0
コンクリート構造物取壊し 無筋構造物、機械施工	数量計算書より	m3	34.4
	合計	m3	34.4

構造物取壊し工数量計算書

測　　点	距　離	コンクリート構造物取壊し												備考
		m3												
	(m)	断　面	平　均	数　量										
NO. 2		1.1												
NO. 3	20.000	0.7	0.90	18.0										
NO. 4	20.000	0.7	0.70	14.0										
NO. 4　+　3.380	3.400	0.7	0.70	2.4										
合　計	43.400			34.4										

仮設工　集計表

号集計表	数　量　集　計　表		NO.
名 称・規 格	計　　算　　式	単 位	数 量
工事用道路工		式	1.0
工事用道路盛土		m3	333.8
敷砂利 W=3.0m（RC-40,t=10cm）		m	101.4
土留・仮締切工		式	1.0
大型土のう		袋	35.0
仮水路工		式	1.0
ヒューム管 φ1000		m	7.3
掘削（瀬替え部）		m3	106.9

工事用道路工数量計算書

測　　点	距　離	工事用道路												備考
		m3												
	(m)	断　面	平　均	数　量										
NO. 1　+　4.360		3.6												
NO. 1　+　9.000	5.100	3.6	3.60	18.4										
NO. 2	11.100	3.5	3.55	39.4										工事用道路 中心線の 点間距離
NO. 3	20.000	2.7	3.10	62.0										
NO. 4	20.000	2.6	2.65	53.0										
NO. 4　+　10.000	10.000	2.6	2.60	26.0										
NO. 4　+　15.000	5.000	2.6	2.60	13.0										
						小計	211.8							
横断部		5.6												
NO. 1　+　13.300	17.500	1.7	3.65	63.9		小計	63.9							
NO. 1　+　13.300		1.7												
NO. 2	6.700	5.6	3.65	24.5										
NO. 2　+　4.000	4.000	5.6	5.60	22.4										
NO. 2　+　8.000	4.000	0.0	2.80	11.2		小計	58.1							
合　計	103.400						333.8							

工事用道路工

号計算書	数　量　計　算　書	NO.

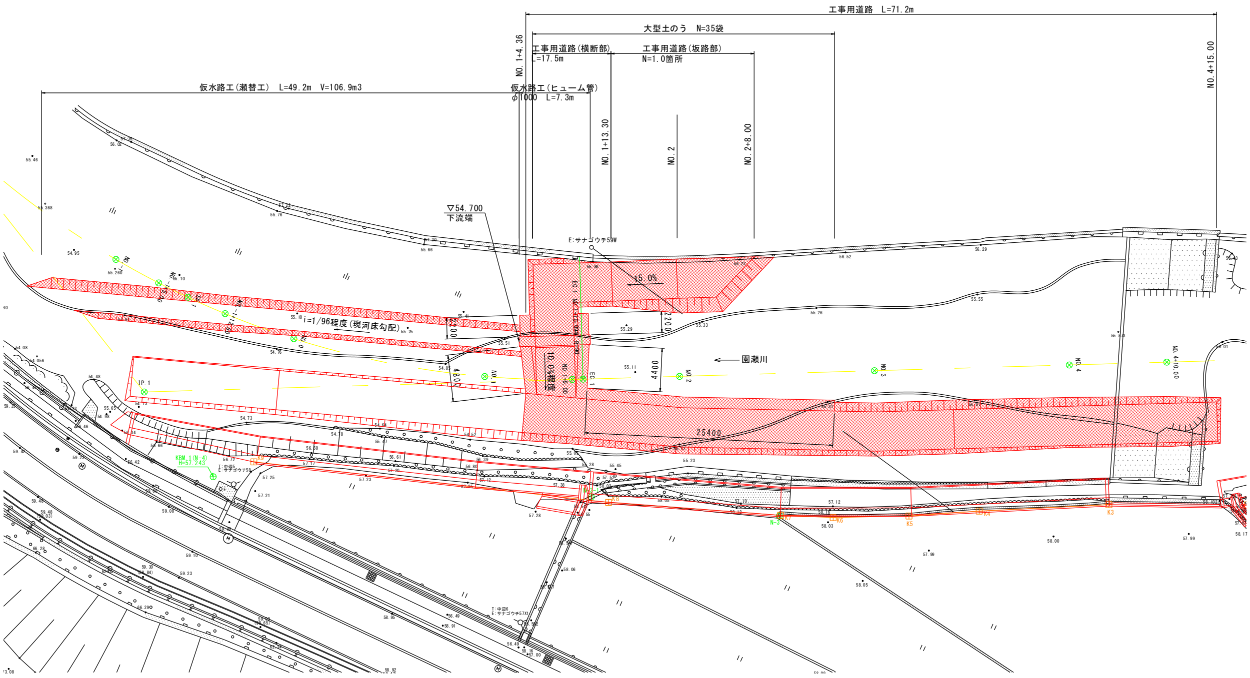

1.0式当り

名 称・規 格	計　算　式	単 位	数　量
敷砂利 W=3.0m(RC-40,t=10cm)	設置延長 71.2+17.5+(6.7+4.0+4.0/2)　=　101.40	m	101.4
	設置面積 101.4×3.0　=　304.20	m2	304.2

土留・仮締切工

号計算書	数　量　計　算　書	NO.

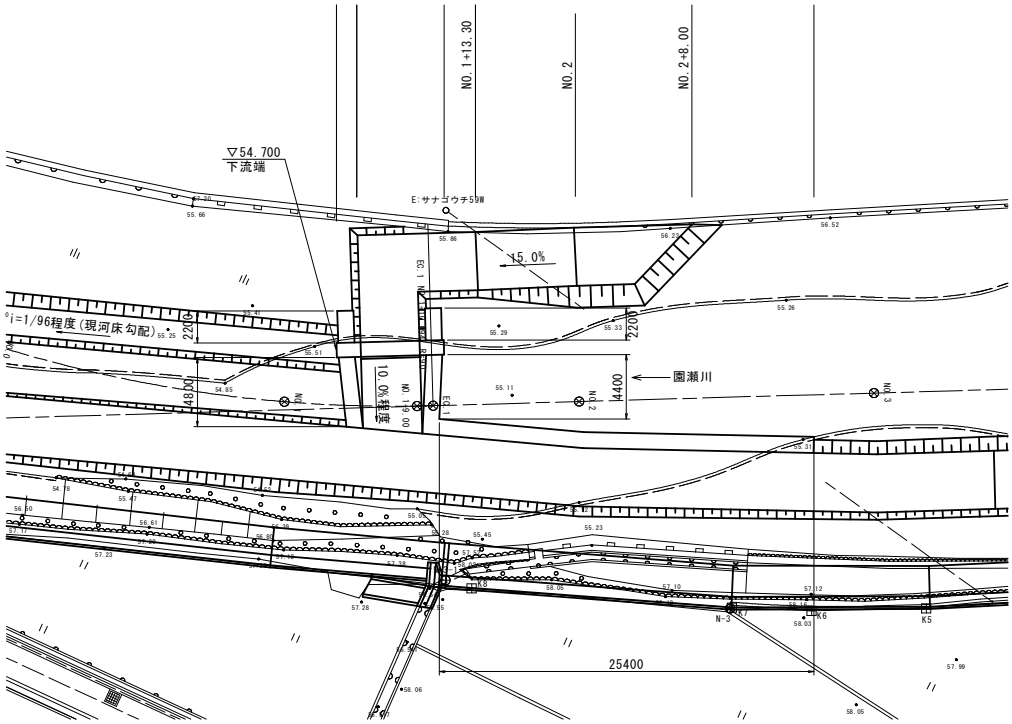

1.0式当り

名称・規格	計　算　式		単位	数量
大型土のう				
横断部下流側	(2.20+4.80)/1.10	= 6.0		
横断部上流側	(2.20+4.40)/1.10	= 6.0		
一般部	25.40/1.10	= 23.0		
	計	= 35.0	袋	35.0

仮水路工

号計算書	数　量　計　算　書	NO.

工事用道路(横断部)

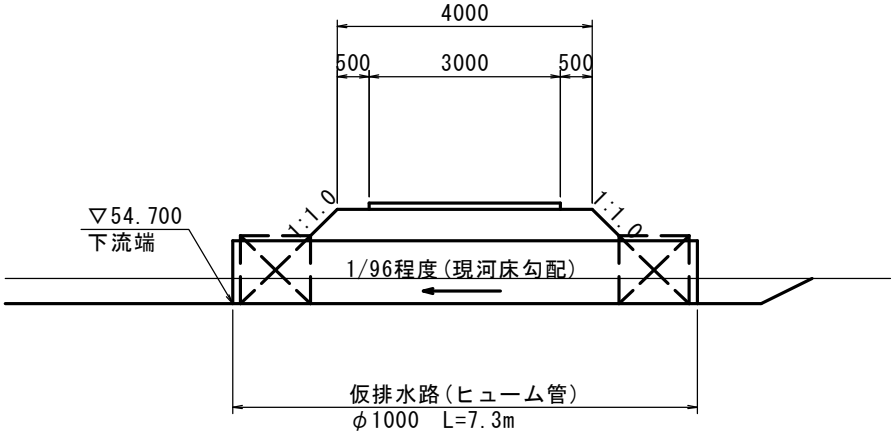

1.0式当り

名称・規格	計　算　式		単位	数量
ヒューム管 φ1000	7.30	= 7.30	m	7.3
	7.30/2.43	= 3.00	本	3.0

仮水路工数量計算書

測　　点	距　離	掘削(瀬替え部)												備考
		m3												
	(m)	断　面	平　均	数　量										
下流端		2.8												瀬替工中心線の点間距離
NO. −1 ＋ 5.000	10.800	2.8	2.80	30.2										
NO. −1 ＋ 12.500	8.100	2.4	2.60	21.1										
NO. 0	7.700	1.8	2.10	16.2										
NO. 1	19.400	1.7	1.75	34.0										
上流端	3.200	1.7	1.70	5.4										
合　計	49.200			106.9										